PRODUKTDATENBLATT

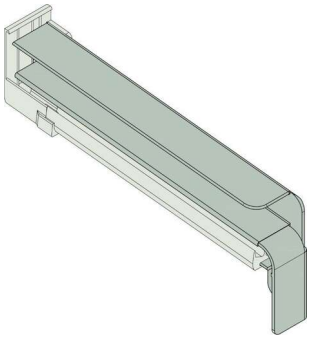

Gutmann Alu-Gleitabschluss BF4006-Z 340 mm EV1 Rechts

Gutmann Alu-Gleitabschluss BF4006-Z, 340 mm, DIN Rechts, Alu EV1, mit Dichtset

Art. Nr.:	E9418413	**Abmessungen:**	340,0 x 0,0 x 0,0 mm (L x B x H)
Web ID:	948AFGW4006Z340EV1R	**Verpackungseinheit:**	1 Stück
EAN:	4021036885504	**Mind. Bestellmenge:**	1 Stück

Produktdetails

Gewicht: 0,158 kg
Maßeinheit: 1