PRODUKTDATENBLATT

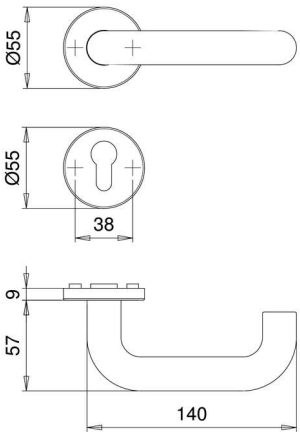

EDI FH Rosetten Drückergarnitur 1415

EDI FH Rosetten Drückergarnitur 1415 Nylon U Form
Vierkant 9mm
schwarz
1415/0000/14

Art. Nr.:	E9484680	**Abmessungen:**	0,0 x 0,0 x 0,0 mm (L x B x H)
Web ID:	943ZGED1415000014	**Verpackungseinheit:**	1 Stück
EAN:	4006632132368	**Mind. Bestellmenge:**	1 Stück

Produktdetails
Gewicht: 0,5 kg
Maßeinheit: 1
Die EDI Feuerschutz-Rosettengarnitur der Marke Dietmann ist je nach Produktvariante aus schwarzem Kunststoff oder schwarzem Nylon gefertigt. Die U-förmigen Griffe haben eine Länge von 140 mm und die passenden Schlüsselrosetten und Türknäufe verfügen über einen Durchmesser von 55 mm. Die Anbringung erfolgt über eine nicht sichtbare Verschraubung und ein patentiertes Montagesystem aus Unterkonstruktion, Überschlagring und anschraubbarer Rosette. Die Verbindung zum Vierkantstift (9 mm) wird über eine Madenschraube hergestellt, welche an der Griffseite eingeschraubt wird.

Rosettengarnitur mit Feuerschutz-Funktion
Kunststoff oder Nylon in Schwarz
Nicht sichtbare Verschraubung
Patentiertes Montagesystem
Vierkantverbindung durch Madenschraube an der Griffseite