PRODUKTDATENBLATT

Assa Abloy Winkelschließblech 250 x 25 x 32

Assa Abloy Winkelschließblech
250 x 25 x 32
verz. Din Rs käntig für E-Öffner
-------06640-05

Art. Nr.:	E470037	**Abmessungen:**	0,0 x 0,0 x 0,0 mm (L x B x H)
Web ID:	942SBTÖ2502532VZR	**Verpackungseinheit:**	1 Stück
EAN:	4042203173484	**Mind. Bestellmenge:**	1 Stück

Produktdetails

Gewicht:	0,175 kg
Maßeinheit:	1
WF94Anschlagart:	rechts
WF94Stulpausfuehrung:	käntig
WF94Stulpbreite:	25 / 32
WF94Stulplaenge:	250 mm
Oberflaeche:	Hellverzinkt
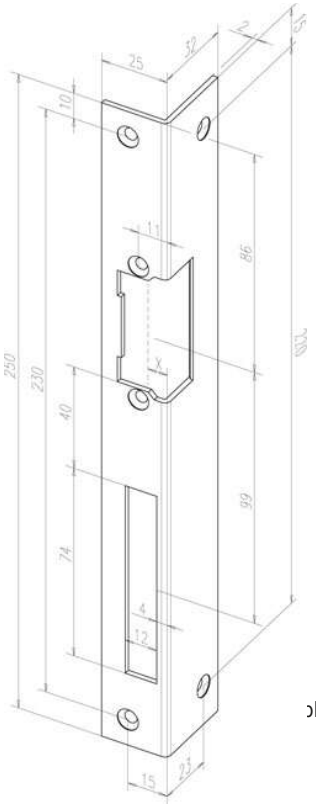
- Standard - Winkelschließblech mit Fallen- und Riegelausschnitt.